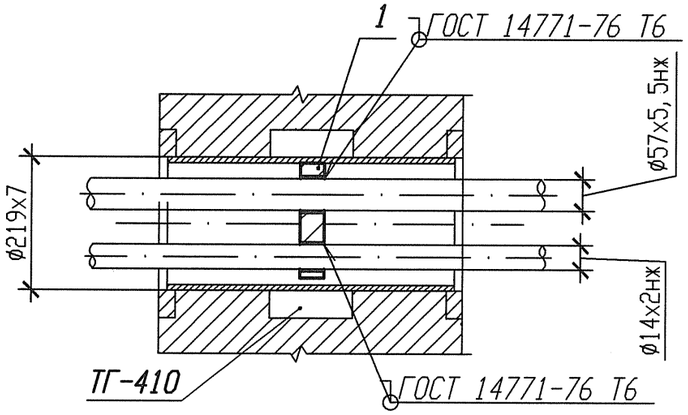

Деталь поз. 1

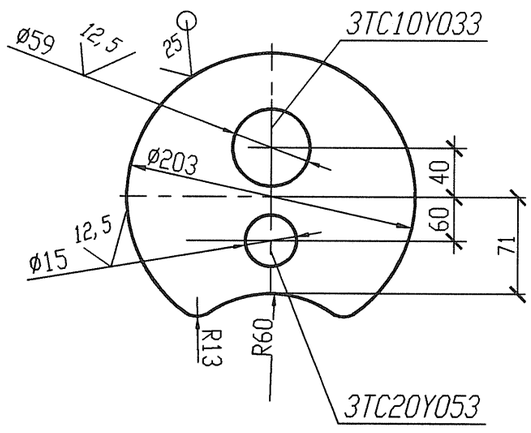

1 Привязку опоры смотри 3ТС10Z08, 3ТС20Z17.
2 Изготовить один комплект.

Спецификация деталей

Поз.	Обозначение	Наименование	Кол.	Материал	Масса, кг ед.	Масса, кг общ.	Приме-чание
1	ГОСТ 19903-74	Лист Б-ПН 4х203х203	1	12Х18Н10Т-М5г ГОСТ 7350-77	1,294	1,294	
	ГОСТ 2246-70	Проволока		СВ-04Х19Н11М3		-	
					Итого:	1,294	

АРХИВНЫЙ ЭКЗЕМПЛЯР

Инв. N подл. R3.03733.1.0.13
Лист 410

Изм.	Кол. уч.	Лист	N док.	Подпись	Дата
Инж. Гк.		Сидоренко			17.05
Пров. инж. Гк.		Случевская			17.05
Пров. вед. инж.		Махотина			17.05
Нач. гр.		Жубрев			17.05
Н. контр.		Краснояров			25.05

R3.TC10.3071.013.01.00.002

Ростовская АЭС Блок 3

Реакторное отделение Герметичная часть Трубопроводы аварийной очистки воды I контура Рр больше 2,2 МПа.	Стадия	Лист	Листов
	Р	1	1

Опора скальзящая направляющая (проходка) 3ТС10Y033, 3ТС20Y053

ОАО "НИАЭП" 2012

Инв. N подл. | Подп. и дата | Взам. инв. N
R3.03733.1.0.13

Формат А3